VSH
Connection technology

VSH PowerPress®

aalberts integrated piping systems

NL

don’t just buy products, buy solutions.

Aalberts integrated piping systems

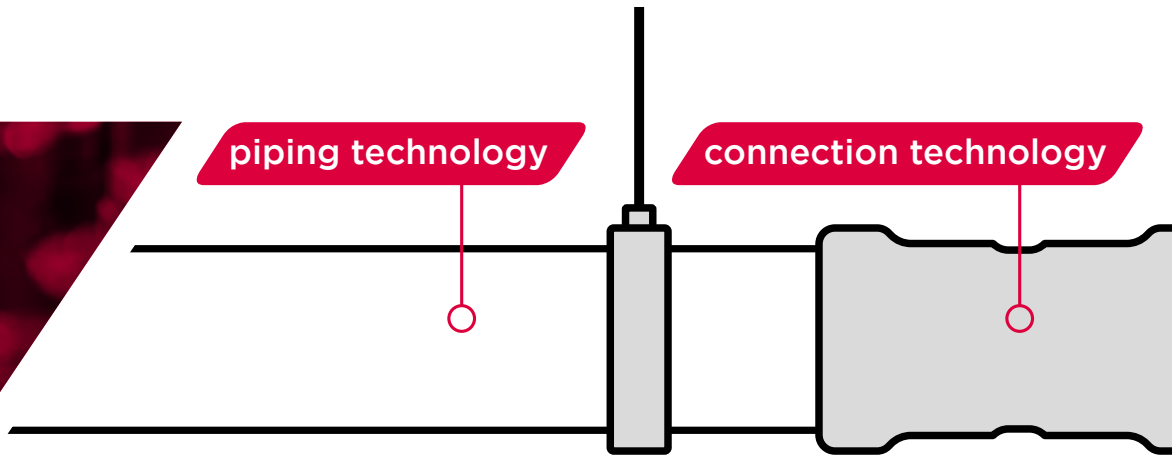

Aalberts Integrated Piping Systems

Aalberts Integrated Piping Systems ontwikkelt en produceert fittingen, buizen, appendages en bevestigingstechnologie voor de distributie van vloeistoffen en gassen. Dankzij onze innoverende technologieën kunnen klanten snel en betrouwbaar op een eenvoudige en efficiënte manier werken.
De producten zijn toepasbaar in de woning- en utiliteitsbouw, industrie, brandbeveiliging en scheepsbouw. In-house engineers houden zich dagelijks bezig met productvernieuwing, kwaliteit en ontwerp, waardoor u het beste uit de producten kunt halen. Het complete assortiment van leidingsystemen en appendages zijn via verschillende distributiekanalen beschikbaar. In combinatie met onze diverse services is het aanbod van Aalberts Integrated Piping Systems een compleet geheel.
Het belangrijkste doel van Aalberts Integrated Piping Systems is onze klanten te helpen hun project tot een goed einde te brengen.

wereldwijde ervaring, lokaal advies

Door de mondiale samenwerking is Aalberts Integrated Piping Systems een gevestigde naam. We opereren vanuit 30 locaties in 14 landen en bieden het meest innovatieve en technisch geavanceerde productportfolio.
Aalberts Integrated Piping Systems biedt klanten wereldwijd altijd weer een complete en geïntegreerde leidingoplossing.

technologisch leiderschap in geselecteerde eindmarkten

Of u nu een bestaand leidingsysteem moet vervangen, of een compleet nieuw systeem moet installeren, bij Aalberts Integrated Piping Systems bent u altijd aan het juiste adres. Al vanaf de ontwerpfase kunnen wij klanten bijstaan, om een perfect geïntegreerd maatwerk leidingsysteem samen te stellen. Onze knowhow, samenwerkingsmentaliteit en voortdurende innovatie vormen ons bedrijfs-DNA.
Don't buy just products. Buy solutions.

onze technologieën

Aalberts Integrated Piping Systems richt zich niet op één technologie binnen het systeem, maar heeft zijn krachten gebundeld met internationaal sterke merken, met elk hun eigen technologie expertise.

- Apollo (VS) & Pegler (VK) - Valve Technology
  De appendages van Aalberts Integrated Piping Systems zijn van zeer hoge kwaliteit. De internationaal gerenommeerde bedrijven Apollo en Pegler ontwikkelen en produceren deze om ze vervolgens wereldwijd te verspreiden.
- VSH (NL) - Connection technology
  Met het breedste scala aan kwalitatief hoge fittingen behoort VSH tot één van de marktleiders. Het assortiment is geschikt voor tal van toepassingen binnen ondermeer de commerciële en residentiele markt.
- Piping Technology
- Fastening Technology

bij ons werken. samen groeien

Wij lopen voorop dankzij onze mensen! Zo simpel is het. We hanteren een duidelijke en nuchtere strategie, namelijk investeren in mensen. We weten dat we als groep meer zijn dan als individuen. Onze diversiteit is onze kracht, aangezien verschillende mensen op uiteenlopende manieren naar dezelfde dingen kijken, en dus ook met verschillende oplossingen komen.
Zo wordt er met missiekritische mensen concrete vooruitgang geboekt.

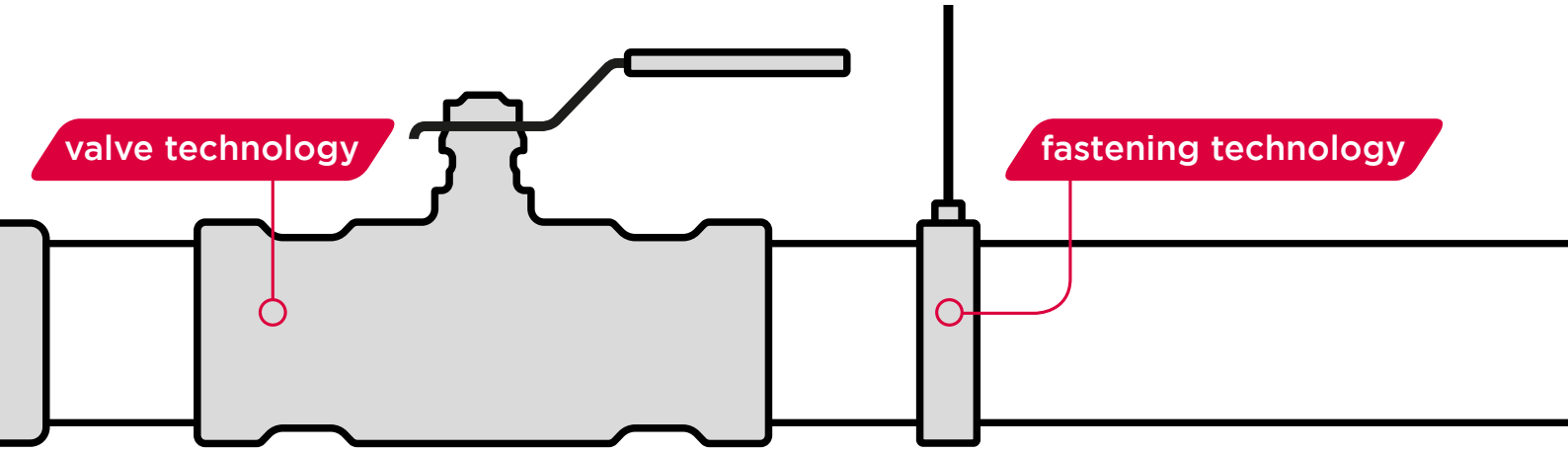

VSH

VSH heeft de beste oplossingen op het gebied van integrated piping systems; superieure productlijnen in verbindings- en afsluitertechnologie. In combinatie met onze Engineering Service biedt VSH de ultieme oplossing voor complete leidingsystemen van de allerhoogste kwaliteit.

de kracht van VSH

- voor elk project de perfecte oplossing
- slim, snel en efficiënt installeren
- Aalberts Integrated Piping Systems Engineering Service
- advies vanaf de digitale tekentafel tot oplevering
- zeer breed aanbod, inclusief appendages
- 10 jaar systeemgarantie
- veel producten zijn BIM now!

Onze leidingsystemen onderscheiden zich door de hoge en constante kwaliteit met een eenvoudige en snelle wijze van installatie en onderhoud. VSH biedt het breedste en diepste assortiment in betrouwbare press-, knel-, groef en push-systemen inclusief appendages voor dik- en dunwandige metaal en kunststof buis.

Aalberts Integrated Piping Systems Engineering Service

VSH is een volledig klantgerichte verkoop- en service-organisatie met experts die zich dagelijks vol overgave bezig-houden met de productontwikkeling, service en klantonder-steuning. Dit betekent dat u al vanaf de digitale tekentafel professioneel advies krijgt voor totaaloplossingen op maat, verzekert bent van optimale beschikbaarheid en betrouwbare support kunt verwachten tijdens en na de oplevering. Onze mensen van Engineering Service hebben toegang tot alle producten van Aalberts Integrated Piping Systems en kunnen daarom altijd de meest optimale oplossing vinden, die volledig aansluit bij uw wensen.

VSH Connection Technology

VSH levert al ruim 85 jaar kwaliteitsproducten binnen de installatiebranche. Vanuit ons eigen productielocatie in Nederland leveren wij door heel Europa én daar buiten onze leidingsystemen en appendages.

Ontstaan vanuit 4 metaaldraaierijen, ontwikkelde VSH zich in raptempo. In de jaren 70 zetten we de bekende en nog steeds verkochte knelfitting op de markt, gevolgd door de press-fitting, een technologie die het mogelijk maakt nóg sneller en betrouwbaarder een verbinding te realiseren.

Dynamisch, innovatief, prestatie- en resultaatgericht zijn kernwoorden waar het binnen VSH dagelijks om draait. Ondanks het mondiale werken, kunnen we op lokaal niveau snel schakelen en blijven we investeren in innovatie. Zo is VSH succesvol geworden. En we zijn vastberaden om dat ook vooral te blijven!

Lokale ondersteuning op mondiaal niveau

de leidingsystemen van VSH

VSH biedt een serie productlijnen die naadloos op elkaar aan te sluiten zijn:

- afmetingen van 6 mm tot en met 104”
- dik- en dunwandige metaal of kunststof buis
- press-, knel-, groef- en pushaansluitingen
- groot aanbod appendages

VSH PowerPress

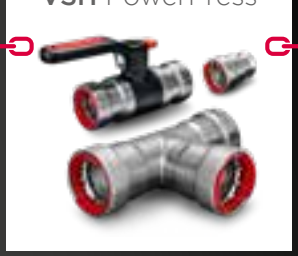

DW-profiel press-systeem voor dikwandige buis

VSH Shurjoint

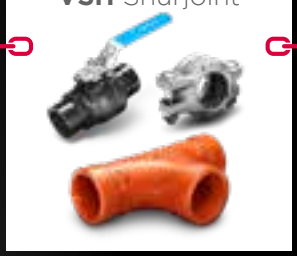

groefkoppelingen voor dikwandige buis

productlijn	materiaal	buis	verbinding	profiel	drink-water	ver-warming	koeling	aardgas	stoom	pers-lucht	sprinkler	droge blus-leiding	solar	vacuüm
VSH PowerPress	staalverzinkt	dikwandig	press	DW		✓	✓			✓				
VSH Shurjoint	gietijzer	dikwandig	groef	-		✓	✓			✓	✓	✓		✓
VSH Shurjoint	RVS	dikwandig	groef	-		✓	✓			✓	✓	✓		✓
VSH XPress	staalverzinkt	dunwandig	press	M		✓	✓			✓	✓		✓	✓
VSH XPress	koper	dunwandig	press	M	✓	✓	✓	✓		✓			✓	✓
VSH XPress	RVS	dunwandig	press	M	✓	✓	✓	✓	✓	✓	✓	✓	✓	✓
VSH XPress	CuNi	dunwandig	press	M			✓				✓			
VSH XPress ML	PPSU	meerlagen	press	TH							✓			
VSH SudoPress	staalverzinkt	dunwandig	press	V		✓	✓			✓			✓	✓
VSH SudoPress	koper	dunwandig	press	V	✓	✓	✓	✓		✓			✓	✓
VSH SudoPress	RVS	dunwandig	press	V	✓	✓	✓			✓			✓	✓
VSH MultiPress	messing/PPSU	meerlagen	press	U of TH	✓	✓		✓		✓				
VSH Super	messing	dunwandig	knel	-	✓	✓		✓	✓	✓			✓	✓
VSH Tectite	koper	dunwandig	push	-	✓	✓	✓			✓				
VSH Tectite	RVS	dunwandig	push	-	✓	✓	✓			✓				
VSH Tectite	messing	dunwandig	push	-	✓	✓				✓				

VSH XPress

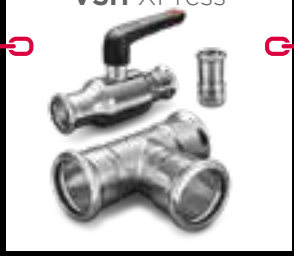

M-profiel press-systeem

VSH SudoPress

V-profiel press-systeem

VSH MultiPress

kunststof press-systeem

VSH Super

knelfittingen

VSH Tectite

pushfittingen

VSH PowerPress: wereldwijd het meest complete dikwandige press-systeem

VSH PowerPress is een compleet pressleidingsysteem voor een veelvoud aan toepassingen met dikwandige buizen. Het assortiment bestaat uit DW-profiel pressfittingen en appendages in de afmetingen 1/2” tot en met 2”.

met VSH PowerPress installeert u:

faster

- tot 80% sneller dan lassen en solderen
- brandveiligheidsmaatregelen, droogtijd en vergunningen zijn overbodig
- minimale downtime; beperkte invloed op bedrijfsprocessen

easier

- gebruiksvriendelijke en schone techniek
- Visu-Control®-ring; direct zichtbare controle op juiste verpressing
- installeren met veilig en licht accugereedschap

safer

- koude verbindingstechniek
- beperkte faalkosten door Leak Before Pressed-functie
- Integrated Pipings Systems; één fabrikant, één garantie

totaaloplossing
naadloos verbinden met andere
VSH productlijnen

VSH PowerPress VSH XPress

VSH PowerPress VSH SudoPress

VSH PowerPress VSH Shurjoint

BIM✓NOW

10 jaar systeem garantie

VSH PowerPress appendages

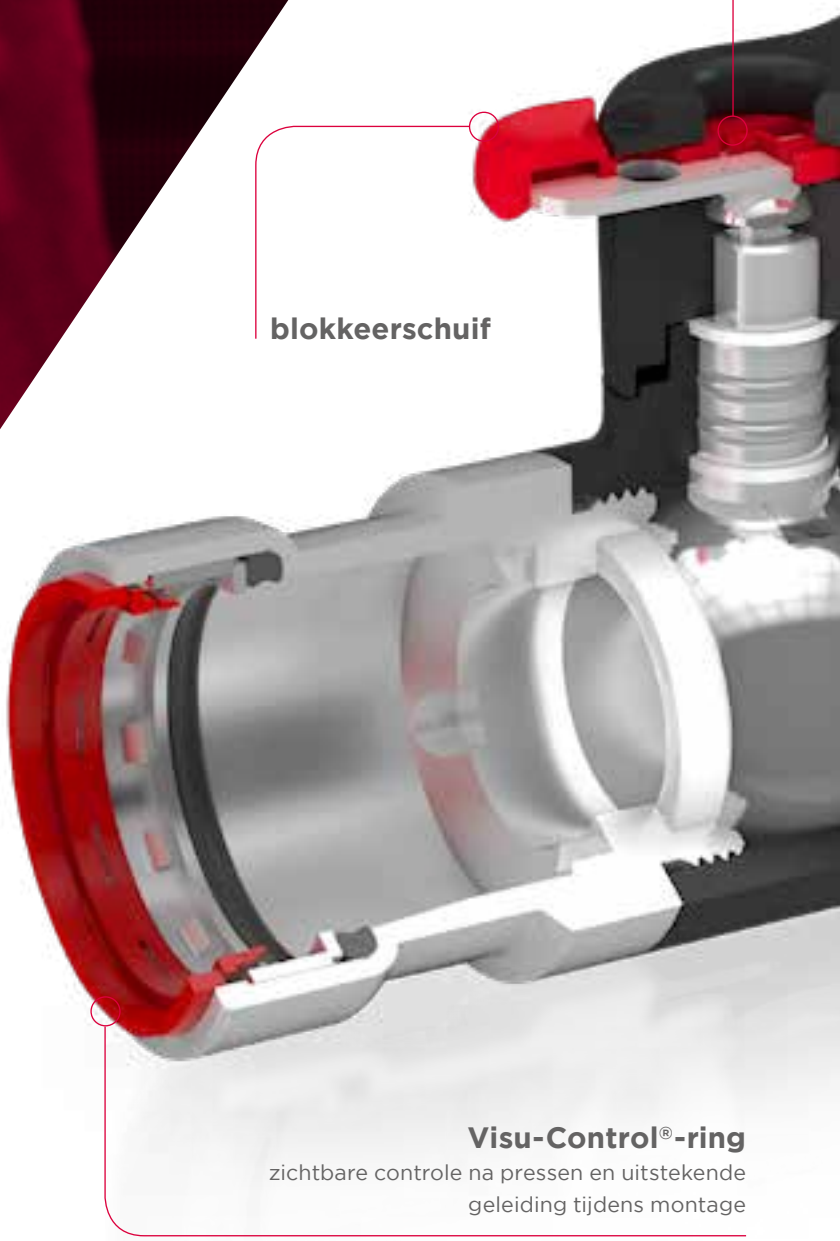

VSH PowerPress assortiment appendages met pressaansluiting

kogelkranen

inregelventielen

schuifafsluiters

filters

keerkleppen

reduceerventielen

VSH PowerPress technische gegevens

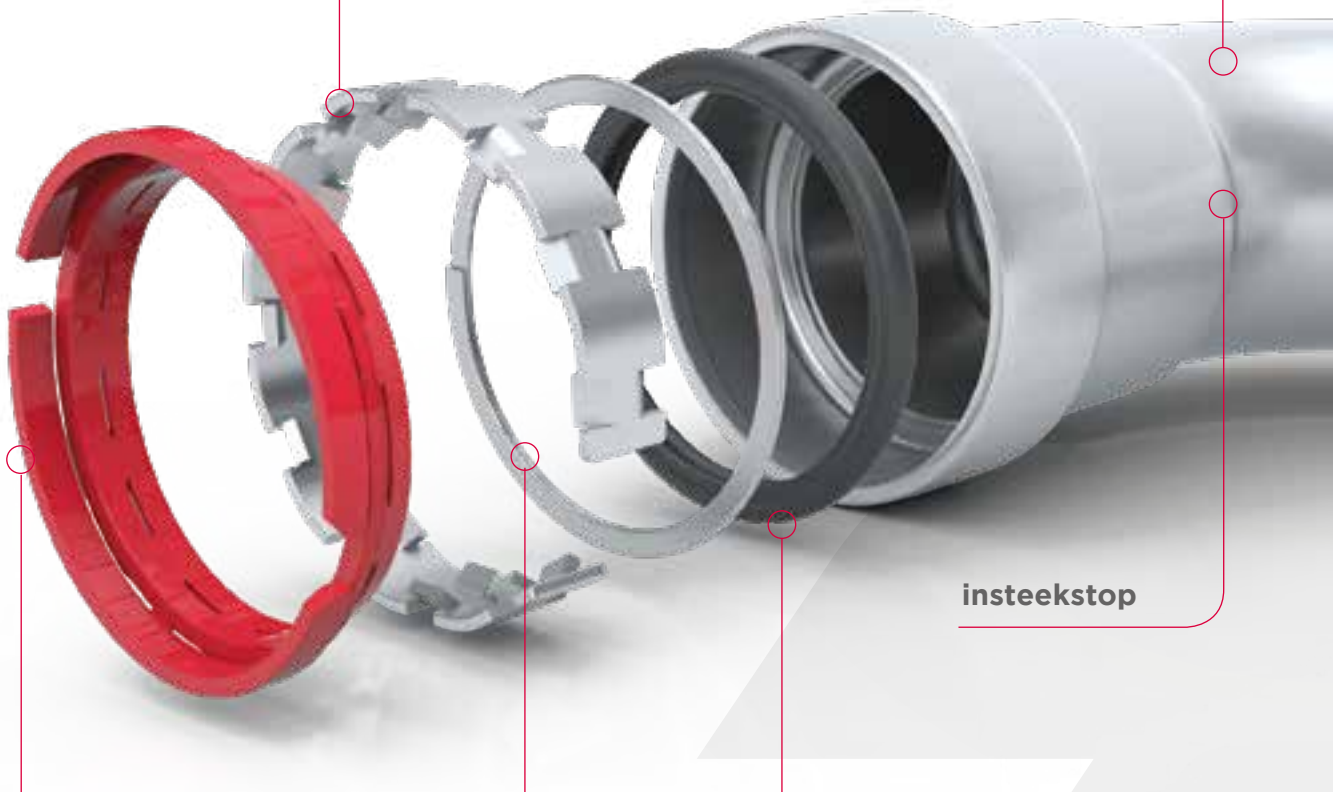

toepassingen

	VSH PowerPress
verwarming	✓
koeling	✓
perslucht	✓

bedrijfstemperatuur : -40˚C tot +135˚C
werkdruk: max. 16 bar

markering
- systeem
- buitendiameter
- keuren
- traceerbaarheidscode

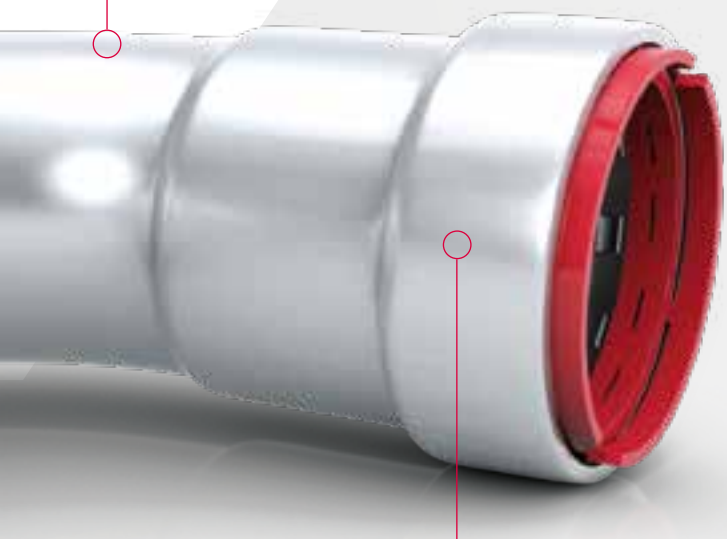

DW-profiel
veilige, krachtige verbinding

montage

1. buis ontbramen
2. buis schoonmaken
3. insteekdiepte markeren
4. buis insteken tot insteekstop
5. fitting verpressen
6. controleer of de Visu-Control®-ring eraf is

disclaimer
De technische informatie is vrijblijvend en geeft niet de gegarandeerde eigenschappen van de producten weer. Deze zijn onderhevig aan veranderingen. Wij adviseren u voor de laatste informatie onze website te raadplegen.

VSH
Connection technology

VSH

meer weten?

Uitgebreide informatie over VSH PowerPress is te vinden op:
www.vsh.nl/powerpress

Kijk voor een volledig en altijd actueel overzicht van ons assortiment en onze aanvullende services op: www.vsh.nl

Wilt u een persoonlijke afspraak maken met een accountmanager in uw regio of telefonisch advies en ondersteuning van onze experts? Neem dan contact op via:

VSH Customer Service Nederland	+31 (0)35 68 84 330
VSH Customer Service België	0800 29320
VSH Customer Service Luxemburg	800 80956

Bereikbaar van maandag tot en met vrijdag van 8.00 tot 17.00 uur of stuur een e-mail naar **informatie@vsh.nl**.

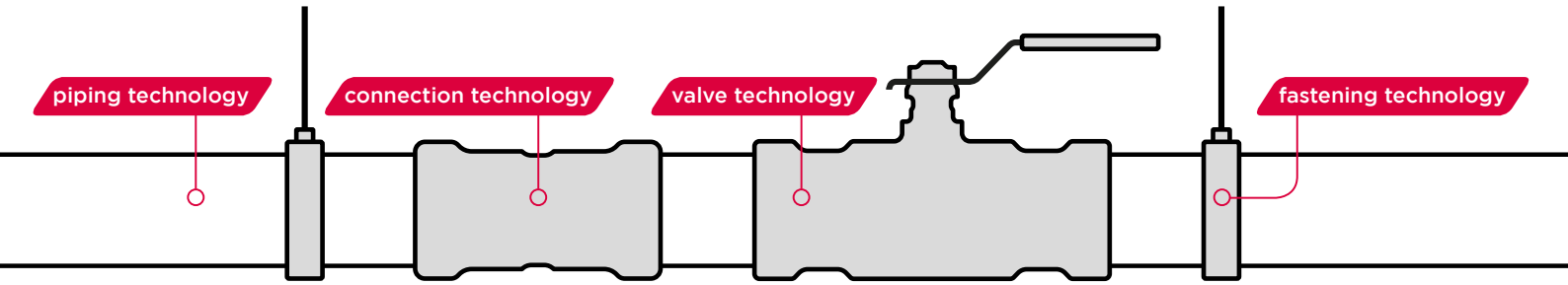

5008663 2019-12 NL

VSH Fittings B.V.
Oude Amersfoortseweg 99 / 1212 AA Hilversum
Postbus 498 / 1200 AL Hilversum
Nederland
www.vsh.nl

aalberts